63080型连接器承认书图面

名　　称	材　　料	数量	附　　注
基座 Housing	Nylon 66 UL94V-0/V-2	1	Transparent(透明白)//White(白色)
针 Wafer	黄铜镀锡 Brass Tin	N	

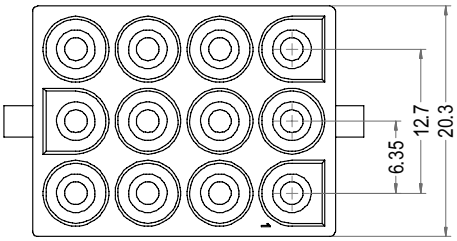

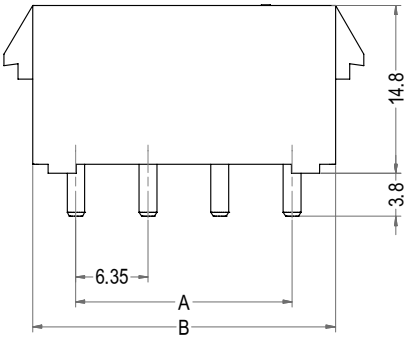

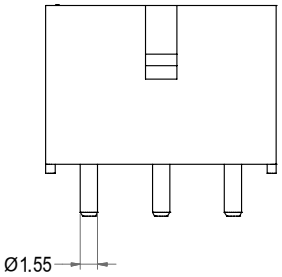

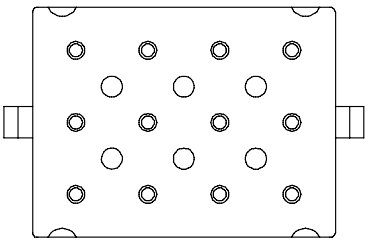

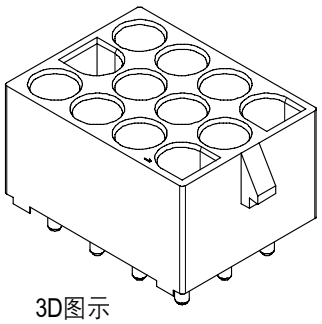

3D图示

Poles	Part No.	Description	DIM=A	DIM=B
6	A6351-WV02X3	63080-3X2A2	6.35	14.00
9	A6351-WV03X3	63080-3X3A2	12.70	20.35
12	A6351-WV04X3	63080-3X4A2	19.05	26.70
15	A6351-WV05X3	63080-3X5A2	25.40	33.05

LHE® 浙江联和电子有限公司			
品名	63080-3XA2(96)	比例	3 : 2
料号	A6351-WVX3	未注公差(mm)	
图号	/	>0~3	±0.12
材料	Nylon 66 UL94V-0/V-2	>3~18	±0.15
制图	王天 2024-05-16	>18~50	±0.3
审核	天琴 2024-05-16	>50~120	±0.5
批准	李育文 2024-05-16	X°	±3°
视角		X.X°	±0.5°